1/2

DT0-B323-A

FRANÇAIS

Q-SYS

DT0-B323-A

NC-PRO15x

Manuel de l'utilisateur du matériel

©2025 QSC, LLC

Printed in Japan

Ce « Manuel de l'utilisateur du matériel » est composé des feuillets [1/2] et [2/2]. Pour une bonne utilisation, veuillez lire la section « Précautions de sécurité ». Après lecture de ce « Manuel de l'utilisateur du matériel », conservez-le dans un endroit facilement accessible pour référence ultérieure. Cette caméra est exclusivement conçue pour un usage intérieur.

- Certains modèles des caméras décrites dans ce document peuvent ne pas être disponibles dans votre pays et/ou votre région.
- Les termes HDMI, HDMI High-Definition Multimedia Interface, l'habillage commercial HDMI et les logos HDMI sont des marques commerciales ou des marques déposées de HDMI Licensing Administrator, Inc.
- Tous les autres noms de sociétés ou de produits mentionnés dans ce document sont des marques commerciales ou déposées de leurs détenteurs respectifs.
- Le contenu de ce document peut être modifié sans préavis.

Portail d'auto-assistance QSYS

Base de connaissances

Trouver des réponses aux questions les plus courantes, des informations de dépannage, des conseils et des conseils d'utilisation. Lien vers les procédures et ressources d'assistance, y compris l'aide Q-SYS, les logiciels et micrologiciels, les documents de produits et les vidéos de formation. Créer des dossiers de support technique.

support.qsys.com

Support technique

Reportez-vous à la page Nous contacter du site Web de Q-SYS pour obtenir des informations sur le support technique et le service clientèle, y compris leurs numéros de téléphone et leurs horaires d'ouverture.

www.qsys.com/contact-us

Vérification des éléments fournis

Caméra
Plaque de fixation
Fil de sécurité 3 m (9,8 pi)
Butée de fil (pour fil de sécurité)
Fil de sécurité reliant la caméra au support, 10 cm (3,94 po)
6 x vis M3 (pour le montage de la caméra, le câble de sécurité de la caméra au montage et 4 x butée de fil)
Documents imprimés

Symboles utilisés dans ce manuel

Les pièces accompagnées de cette icône dans le feuillet [2/2] du « Manuel de l'utilisateur du matériel » ne sont pas fournies avec la caméra. Il revient à l'utilisateur de se les procurer.

Précautions de sécurité

⚠Avertissement Le non-respect des instructions peut entraîner la mort ou des blessures graves.

Ne pas installer aux endroits suivants :

- Endroits directement exposés à la lumière du soleil, situés près d'objets générateurs de chaleur ou soumis à des températures élevées.
- Endroits proches de corps incandescents ou de solvants inflammables (alcool, diluant, carburant, etc.).
- Endroits humides ou poussiéreux.
- Endroits exposés aux fumées huileuses ou à la vapeur.
- Endroits confinés ou fermés.

Le non-respect de ces instructions peut provoquer un incendie ou un choc électrique.

Remarques concernant l'installation en hauteur

- Pour l'installation ou la vérification de cette caméra, veuillez consulter votre revendeur.
- Installez la caméra de manière à garantir une résistance de maintien suffisante en fonction du lieu de montage (montage mural, au plafond, etc.). Assurez-vous également que l'emplacement de montage peut supporter le poids total, notamment les pièces de fixation, et renforcez-le si nécessaire.
- Préparez des vis de fixation adaptées à l'emplacement et au type de surface sur lesquels la caméra doit être installée.
- Vérifiez régulièrement que les vis de fixation et les supports ne sont pas rouillés ni desserrés.
- N'installez pas la caméra dans des endroits instables, soumis à d'importants impacts ou vibrations, ou exposés aux dommages causés par le sel ou les gaz corrosifs.
- Veillez à attacher le fil de sécurité lors de l'installation de la caméra.
- Utilisez la plaque de fixation fournie pour installer la caméra. N'installez pas la caméra uniquement avec les vis de fixation du trépied.

Le non-respect de ces instructions peut provoquer la chute de la caméra ou d'autres accidents.

Remarques générales concernant la caméra

- Si vous relevez des conditions défectueuses telles que de la fumée, des bruits inhabituels, de la chaleur ou des odeurs suspectes, cessez immédiatement l'utilisation de la caméra, débranchez le câble d'alimentation de la prise secteur (ou le câble réseau LAN en cas d'alimentation électrique PoE+) et contactez votre revendeur le plus proche. Positionnez l'adaptateur CA à proximité de la prise secteur et évitez de placer des objets autour de la fiche électrique afin que l'alimentation puisse être coupée immédiatement en cas d'urgence.
- Ne touchez pas la caméra ou les câbles de connexion pendant un orage.
- Ne démontez pas et ne procédez à aucune modification de la caméra.
- Ne grattez pas, ne tirez pas, ne pliez pas les câbles avec force et ne placez pas d'objets lourds sur leurs connexions.
- N'aspergez pas la caméra d'eau et ne la mouillez pas.
- Ne touchez pas la caméra, l'adaptateur CA, les connecteurs des câbles, les prises électriques ou les prises secteur avec les mains mouillées.
- Ne laissez pas l'eau, le métal ou d'autres objets étrangers pénétrer dans la caméra.
- N'utilisez pas de produits inflammables à proximité de la caméra.
- Ne laissez pas l'adaptateur CA (ou le câble réseau LAN en cas d'alimentation électrique PoE+) connecté lorsque la caméra n'est pas utilisée de manière prolongée.
- N'utilisez pas de solvants inflammables tels que de l'alcool, des diluants de peinture ou de la benzine pour nettoyer la caméra.
- N'obstruez pas les orifices d'entrée et de sortie d'air.

Le non-respect de ces instructions peut provoquer un incendie ou un choc électrique.

Remarques sur l'alimentation électrique

- Ne placez pas d'objets lourds sur le câble d'alimentation (ou sur le câble réseau LAN en cas d'alimentation électrique PoE+) et évitez de le tirer, de le plier, de le gratter ou de le modifier.
- Ne laissez pas les broches ou les débris métalliques entrer en contact avec la fiche électrique ou les bornes d'alimentation.
- Essuyez toute trace de poussière sur la fiche électrique. Par ailleurs, si le câble d'alimentation est branché à une prise de courant située dans une zone poussiéreuse, prenez des mesures pour empêcher tout risque de propagation d'arcs électriques.
- Assurez-vous que la fiche électrique (ou le câble réseau LAN en cas d'alimentation électrique PoE+) est correctement insérée et n'utilisez pas la prise secteur dans le cas contraire.
- N'utilisez pas une fiche électrique endommagée ou une prise secteur desserrée, et ne l'utilisez pas d'une manière qui dépasse les caractéristiques nominales du dispositif de câblage, par exemple en connectant plusieurs fiches à une prise secteur.

Le non-respect de ces instructions peut provoquer un incendie ou un choc électrique.

N'utilisez pas le produit dans les lieux suivants :

- Emplacements dans lesquels l'utilisation est interdite, tels que dans les hôpitaux et à bord des avions.
- Espaces à portée de bébés et de très jeunes enfants.

L'utilisation dans de tels lieux peut entraîner un dysfonctionnement de l'équipement en raison des ondes radio et provoquer des accidents, ou des chocs électriques et des blessures.

⚠Prudence Le non-respect des instructions peut entraîner des dommages matériels.

Remarques concernant l'installation

- L'installation doit être effectuée en respectant l'ensemble des consignes de sécurité et conformément aux réglementations et aux normes techniques en vigueur en ce qui concerne les installations électriques.

Le non-respect de ces instructions peut provoquer des accidents.

Remarques concernant l'installation

- Veillez à ne pas endommager l'installation électrique ou la tuyauterie.

Le non-respect de ces instructions peut provoquer des dommages au niveau des éléments périphériques.

Remarques générales concernant la caméra

- Ne touchez pas le bord des pièces métalliques sans protection.
- Faites attention de ne pas vous coincer les doigts pendant l'installation.

Le non-respect de ces instructions peut exposer à des risques de blessure.

Remarques concernant les piles

- Retirez les piles lorsqu'elles sont épuisées ou lorsque l'équipement n'est pas utilisé pendant une longue période.
- Lors du remplacement des piles, remplacez les deux piles en même temps. N'utilisez pas non plus différents types de piles ensemble.
- Assurez-vous que les pôles + et - des batteries sont orientés correctement.
- Si une fuite de liquide provenant de l'intérieur de la batterie se produit et que le liquide pénètre dans le boîtier de la caméra, rincez-le soigneusement avec de l'eau.

Le non-respect de ces instructions peut provoquer des blessures et des dysfonctionnements.

Important

- N'installez pas la caméra dans des lieux où des radiations, des rayons X, des ondes radioélectriques puissantes ou un champ magnétique important sont générés. Cela peut provoquer des perturbations des flux vidéo et audio, du bruit ou des dysfonctionnements.
- Nous vous recommandons d'installer un parafoudre (appareil de protection contre les surtensions) afin de vous protéger des pannes dues à la foudre.
- Prenez des mesures pour éliminer l'électricité statique avant d'effectuer toute procédure.
- Ne connectez pas le câble PoE au port RS-422.
- Ne connectez pas l'adaptateur CA à un transformateur.
- Avant de connecter la caméra à un périphérique externe à l'aide d'un câble, mettez la caméra et le périphérique externe à terre. Le non-respect de cette consigne risque d'endommager les composants électriques.
- En présence de condensation, attendez qu'elle se dissipe avant d'allumer la caméra.
- Veillez à ne pas porter la caméra par son extrémité.
- Ne faites pas tourner la caméra à la main.
- Après avoir coupé l'alimentation, patientez au moins cinq secondes avant de la remettre en marche.
- Ne dirigez pas la caméra vers des sources lumineuses intenses, par exemple le soleil par un jour ensoleillé ou des sources lumineuses artificielles intenses. Les composants internes tels que le capteur d'image peuvent être endommagés.
- Ne transportez pas la caméra sur un trépied.

À propos du voyant

Voyant	État du voyant	État
Voyant STATUS	Lumière orange allumée	Mise en veille Coupure de courant
	Lumière orange clignotante	Erreur de position PT Micrologiciel en cours de mise à jour Panne de l'équipement
Voyant POWER	Lumière orange allumée	Mise en veille
	Lumière orange clignotante	Mode ID
	Lumière verte allumée	équipement sous tension
	Lumière verte clignotante	Initialisation (démarrage et redémarrage) Passage ou retour en mode de veille Panne de l'équipement
Lampe Tally	Lumière rouge allumée	Distribution des données en cours
	Lumière verte allumée	Préparation de la distribution des données

Avant d'utiliser la caméra

Il est possible de contrôler le fonctionnement en mettant la caméra sous tension sans la connecter à un réseau LAN. Pour plus d'informations, voir la sortie HDMI/SDI.

Remarques sur l'installation de la caméra et une fois la caméra installée

Lors de l'installation de la caméra

Installation en hauteur

⚠Prudence Faites appel à un professionnel pour tous les travaux d'installation. Ne tentez jamais d'installer la caméra vous-même. Agir de la sorte peut vous exposer à des accidents imprévisibles tels que la chute de la caméra ou un choc électrique.

Lors de l'installation de la caméra en hauteur, utilisez la plaque de fixation pour fixer la caméra. Fixez fermement la plaque de fixation à l'aide de quatre vis M4 (tête cylindrique, tête d'attache, etc.).
Lorsque vous travaillez avec la caméra positionnée tête vers le bas, soutenez la caméra pour empêcher celle-ci de vaciller afin de fixer ou de retirer les pieds en caoutchouc ou le fil de sécurité reliant la caméra au support. Conservez les quatre pieds en caoutchouc et les quatre vis qui ont été retirés pour les réutiliser en cas de modification de l'installation.

Montage au plafond

La caméra est fixée tête vers le bas au plafond ou à un autre endroit à l'aide de la plaque de fixation.
La procédure indiquée sur le feuillet [2/2] du « Manuel de l'utilisateur du matériel » décrit cette méthode d'installation. Le poids de la caméra (boîtier uniquement) est d'environ 4,1 kg (9,04 lb). Renforcez le plafond en fonction de sa structure et de son matériau afin de garantir une résistance de maintien suffisante pour supporter le poids total, notamment la caméra et les pièces de montage, et procédez à l'installation.

Montage sur socle

La caméra est fixée en hauteur à l'aide de la plaque de fixation.
Suivez la même procédure que pour le montage au plafond, sauf en ce qui concerne l'orientation de la caméra et l'inversion de la plaque du logo.

Montage sur trépied

Fixez le trépied en insérant deux vis dans les orifices prévus à cet effet.
Utilisez des vis 1/4-20UNC et serrez-les fermement, puis placez le trépied sur une surface plane.
Consultez également les instructions du feuillet [2/2] du « Manuel de l'utilisateur du matériel », si nécessaire.

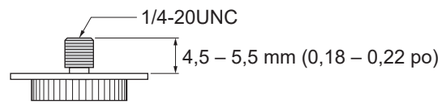

Installation sur table

Installez la caméra sur une surface horizontale stable telle qu'une table.
Consultez également les instructions du feuillet [2/2] du « Manuel de l'utilisateur du matériel », si nécessaire.

Connexion de la caméra

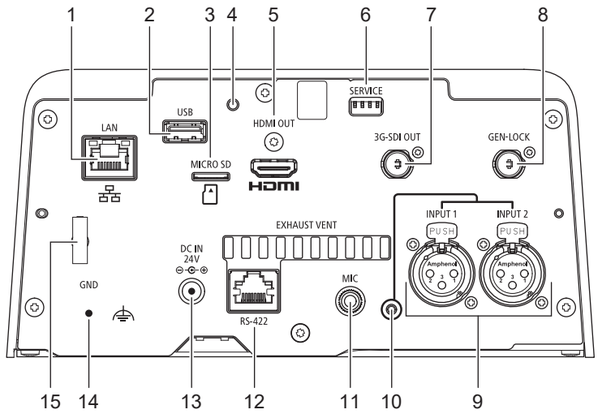

1. Prise LAN

Ce connecteur est destiné à une connexion réseau (connecteur RJ-45).
La fonction intégrée PoE+ (Power over Ethernet+) permet à la caméra d'être alimentée par un HUB PoE+ conforme à la norme IEEE802.3at type 2 via un câble réseau LAN.
Utilisez un câble LAN STP (type blindé) de catégorie 5e ou supérieure, d'une longueur maximale de 100 m (328 pi).

Important

- Certains HUB PoE+ permettent de limiter la puissance d'alimentation pour chaque port. Cependant, l'application de ces limitations peut affecter les performances. Dans ce cas, ne limitez pas la puissance d'alimentation.
- Certains HUB PoE+ possèdent des limitateurs d'alimentation de consommation totale pour les ports, ce qui peut affecter les performances en cas d'utilisation de plusieurs ports. Pour plus d'informations, consultez le guide d'utilisation du HUB PoE+ correspondant.

2. Port USB

Prévu pour de futurs développements.

3. Logement de la carte mémoire

Prévu pour de futurs développements.

4. Bouton RESET

Réinitialise les paramètres de la caméra en rétablissant les réglages d'usine.

5. Prise HDMI OUT

Prise de sortie HDMI.

6. Commutateur de SERVICE

Permet de définir différentes fonctions.

7. Connecteur 3G-SDI OUT

Connecteur pour sortie 3G-SDI (BNC).

8. Connecteur GEN-LOCK

Connecteur (BNC) pour l'entrée du signal de synchronisation permettant de synchroniser les vidéos de la caméra et des périphériques externes.
Si le signal de référence est instable, la synchronisation est impossible.
Les sous-porteuses ne se synchronisent pas.

9. Connecteurs INPUT1/INPUT2

Connecteurs XLR pour l'entrée audio. Ils peuvent être utilisés pour l'entrée microphone/ligne.

- Entrée microphone : impédance d'entrée 600 Ω ±10 %
  Alimentation du microphone (alimentation fantôme) : 48 V ±1 V
  Résistance de polarisation : 6,8 Ω ±1 %
- Entrée ligne : impédance d'entrée 10 kΩ ±10 %

10. Voyant pour alimentation fantôme

Le voyant s'allume en bleu lorsque l'alimentation fantôme est fournie.

11. Prise MIC

Prise stéréo Φ3,5 mm (Φ0,14 po) pour entrée audio. Elle peut être utilisée pour l'entrée microphone/ligne.

- Entrée microphone : impédance d'entrée 1,5 kΩ ou plus
  Alimentation du microphone : 2,4 V ±0,2 V
  Résistance de polarisation : 2,2 kΩ ±5 %
- Entrée ligne : impédance d'entrée 1,5 kΩ ou plus

12. Port RS-422

Port série (connecteur RJ-45) pour liaison RS-422.
Connectez les broches GND aux deux extrémités pour stabiliser le niveau de tension du signal.
Utilisez un câble LAN STP (type blindé) de catégorie 5e ou supérieure.

Numéro de broche	Fonction	
1	TX–	Sortie (–)
2	TX+	Sortie (+)
3	RX–	Entrée (–)
4	GND	–
5	GND	–
6	RX+	Entrée (+)
7	NC	–
8	NC	–

13. Prise DC IN 24 V

Prise d'alimentation pour l'adaptateur CA.

14. Borne GND

Borne de mise à la terre de la caméra.

15. Griffe de câble

Griffe de câble empêchant la déconnexion du cordon d'alimentation.
Faites passer le cordon de l'adaptateur CA dans la griffe pour éviter que le cordon ne se détache.

Remarque

- La caméra ne possède aucun bouton d'alimentation. Pour mettre la caméra sous/hors tension, insérez et retirez le câble de l'adaptateur CA connecté à la prise DC IN 24V (13) ou au HUB PoE+ connecté au port réseau LAN (1) qui fournit l'alimentation.
  Lorsque le HUB PoE+ et l'adaptateur CA sont connectés, l'adaptateur CA a la priorité. Si l'adaptateur CA est déconnecté alors que les deux adaptateurs sont connectés, l'alimentation de la caméra est interrompue. Dans ce cas, l'alimentation peut être rétablie en déconnectant et en rebranchant le câble réseau LAN.
- Les connecteurs d'entrée audio (connecteurs INPUT1/INPUT2 (9) + prise MIC (11)) et les microphones doivent être paramétrés à l'aide de la page de configuration des paramètres.

Caractéristiques

Limites des opérations de panoramique : panoramique horizontal ±170°
Limites des opérations d'inclinaison : inclinaison verticale -30° – +90°
Environnement d'utilisation : Température : 0℃ – +40℃ (+32 °F – +104 °F)
Humidité : 10 % – 90 % (sans condensation)
Environnement de stockage : Température : 0℃ – +40℃ (+32 °F – +104 °F)
Humidité : 10 % – 90 % (sans condensation)
Consommation : Entrée PoE+ : env. 19,6 W* max. (caméra uniquement)
Entrée CC : env. 18,6 W max. (caméra uniquement)
* Classe 4 (25,5 W requis) pour les dispositifs d'alimentation
Dimensions (L x H x P) : env. 200 x 269 x 208 mm (7,87 x 10,59 x 8,19 po.)
(hors pieds et objectifs)
Poids : env. 4,1 kg (9,04 lb.) (caméra uniquement)

Réglementations nationales

Avis réglementaires de l'Union européenne :
Caméra Pilotée, nom du modèle : NC-PRO15x
Avertissement
Cet appareil est un produit de classe A. Dans un environnement résidentiel, ce produit peut générer des interférences radioélectriques, auquel cas l'utilisateur devra prendre des mesures appropriées.
Utilisez un câble réseau blindé pour respecter les limites de la Classe A établies dans EN55032.

Union Européenne, Norvège, Islande et Liechtenstein uniquement.

Ces symboles indiquent que ce produit ne doit pas être mis au rebut avec les ordures ménagères, comme le spécifient la Directive européenne DEEE (2012/19/UE), la législation européenne relative à l'élimination des piles usagés ((EU) 2023/1542) et les lois en vigueur dans votre pays appliquant ces directives et législations.

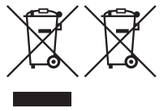

Si un symbole de toxicité chimique est imprimé sous le symbole illustré ci-dessus conformément à la législation relative aux piles, il indique la présence d'un métal lourd (Pb = plomb) dans la pile à une concentration supérieure au seuil applicable spécifié par la législation.
Ce produit doit être confié au distributeur à chaque fois que vous achetez un produit neuf similaire, ou à un point de collecte mis en place par les collectivités locales pour le recyclage des Déchets des Équipements Électriques et Électroniques (DEEE) et piles. Le traitement inapproprié de ce type de déchet risque d'avoir des répercussions sur l'environnement et la santé humaine, du fait de la présence de substances potentiellement dangereuses généralement associées aux équipements électriques et électroniques.
Votre entière coopération dans le cadre de la mise au rebut correcte de ce produit favorisera une meilleure utilisation des ressources naturelles.
Pour plus d'informations sur le recyclage de ce produit, contactez vos services municipaux, votre éco-organisme ou les autorités locales compétentes, ou consultez le site https://www.qsc.com/esg/environmental-sustainability-statement.

Fabriquée par :
CANON INC.
30-2, Shimomaruko 3-chome, Ohta-ku, Tokyo 146-8501, Japan

Symboles graphiques placés sur l'équipement

⎓ Courant continu

CAN ICES(A)/NMB(A)

2/2

Q-SYS

DT0-B327-A

NC-PRO15x

DT0-B327-A

©2025 QSC, LLC

Printed in Japan

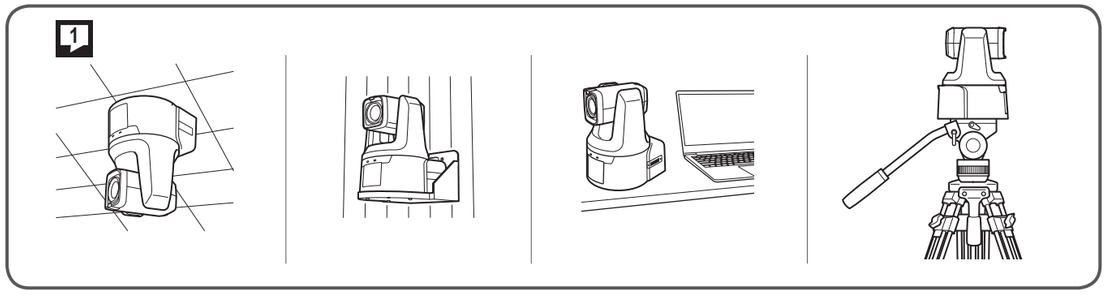

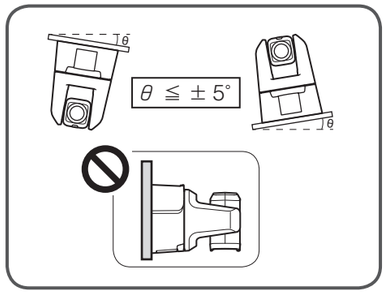

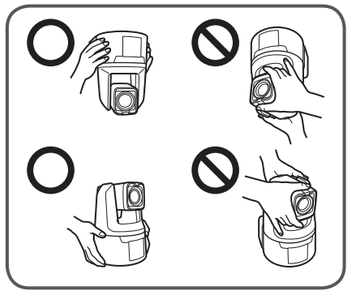

1

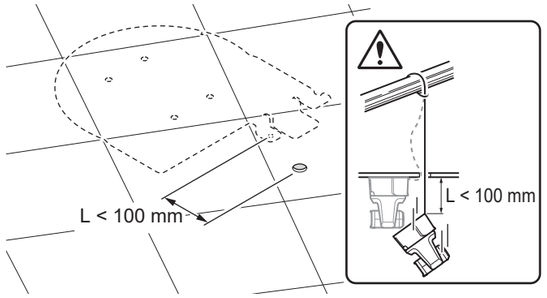

2

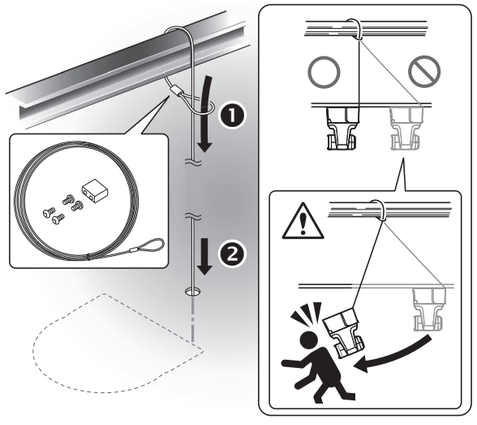

3

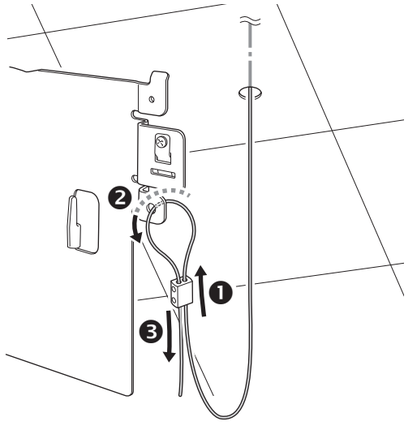

4

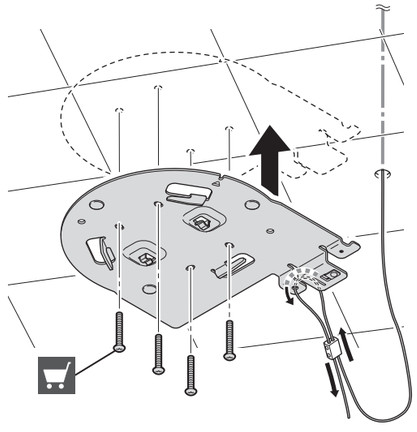

5

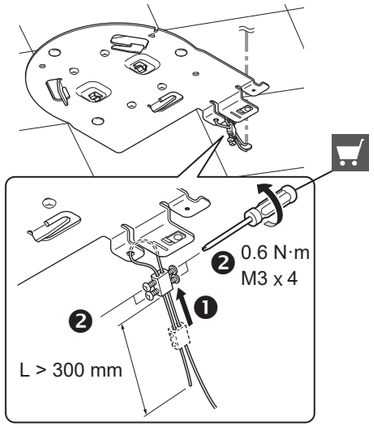

6

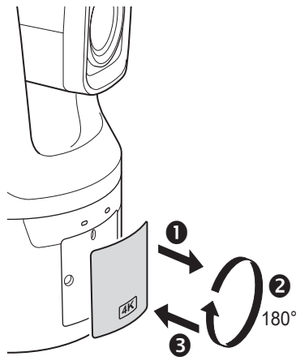

7

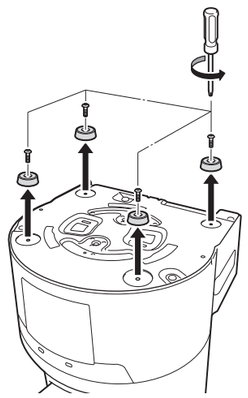

8

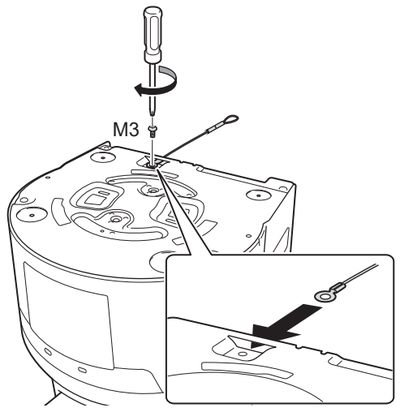

9

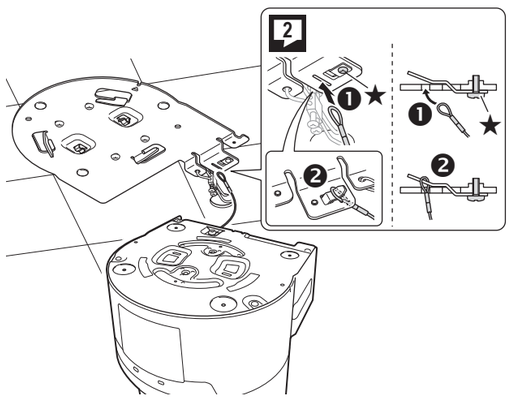

10

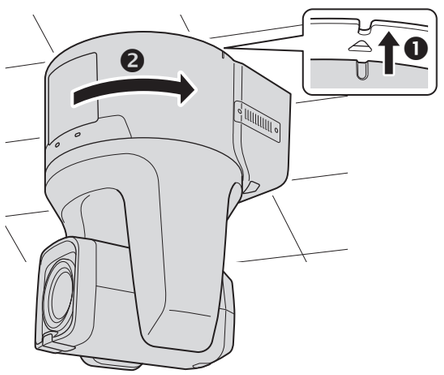

11

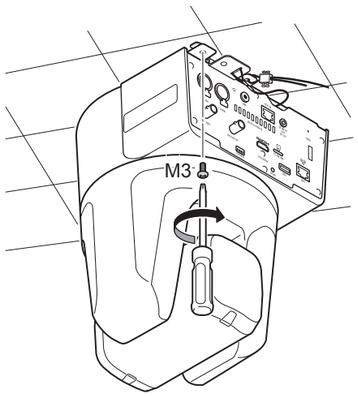

12

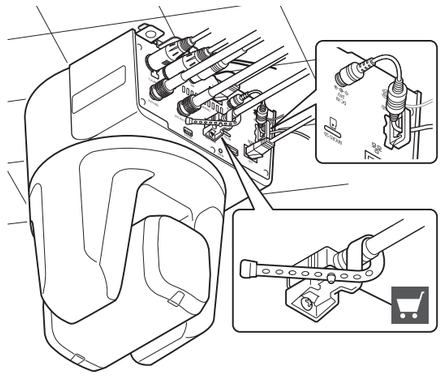

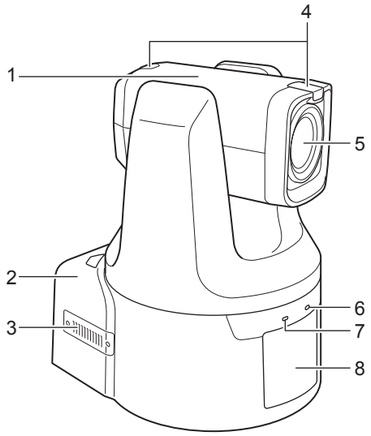

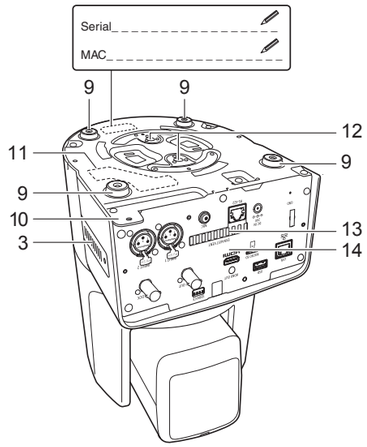

JA

1. カメラヘッド / 2. ベース / 3. 吸気口 / 4. タリーランプ * / 5. レンズ / 6. STATUS ランプ * / 7. POWER ランプ * / 8. ロゴプレート / 9. ゴム脚 / 10. 取付用板金固定ネジ穴 / 11. 定格銘版 / 12. 三脚用ネジ穴 / 13. 排気口 / 14. 背面パネル *

* 詳細は「ハードウェア・ユーザーマニュアル [1/2]」参照

EN

1. Camera head / 2. Base / 3. Air intake vent / 4. Tally lamp* / 5. Lens / 6. STATUS indicator* / 7. POWER indicator* / 8. Logo plate / 9. Rubber feet / 10. Screw hole for fixing ceiling plate / 11. Rating label / 12. Screw hole for tripod / 13. Air exit vent / 14. Rear panel*

* Refer to the "Hardware User Manual" [1/2] for details.

DE

1. Kamerakopf / 2. Sockel / 3. Lufteinlassöffnung / 4. Kamerakontrolllampe* / 5. Objektiv / 6. STATUS-Anzeige* / 7. STROM-Anzeige* / 8. Logoschild / 9. Gummifüße / 10. Schraubenloch zur Befestigung der Deckenplatte / 11. Typenschild / 12. Schraubenloch für Stativ / 13. Luftauslassöffnung / 14. Rückwärtiges Bedienfeld*

* Für weitere Informationen siehe „Hardware-Benutzerhandbuch“ [1/2].

ES

1. Cabezal de la cámara / 2. Base / 3. Entrada de ventilación / 4. Luz de recuento* / 5. Objetivo / 6. Indicador de ESTADO* / 7. Indicador de ENCENDIDO* / 8. Plancha de logotipo / 9. Patas de goma / 10. Orificio para atornillar la plancha de techo / 11. Etiqueta de calificación / 12. Orificio para atornillar el trípode / 13. Salida de ventilación / 14. Panel trasero*

* Consulte la "Manual del usuario del hardware" [1/2] para conocer más detalles.

FR

1. tête de camera / 2. Base / 3. Orifice d'admission d'air / 4. Lampe tally* / 5. Objectif / 6. Indicateur d'état* / 7. Indicateur d'alimentation* / 8. Plaque de logo / 9. Pieds en caoutchouc / 10. Trou de vis pour plaque de fixation / 11. Étiquette constructeur / 12. Trou de vis pour trépied / 13. Orifice de sortie d'air / 14. Panneau arrière*

* Consultez le « Manuel de l'utilisateur du matériel » [1/2] pour plus de détails.

ZH

1. 摄像机头部 / 2. 底座 / 3. 进气口 / 4. 摄像指示灯* / 5. 镜头 / 6. STATUS指示灯* / 7. POWER指示灯* / 8. 标志牌 / 9. 橡胶脚垫 / 10. 吊顶板固定螺孔 / 11. 额定铭牌 / 12. 三脚架螺孔 / 13. 排气口 / 14. 后面板*

* 有关详细信息，请参阅“硬件用户手册[1/2]”

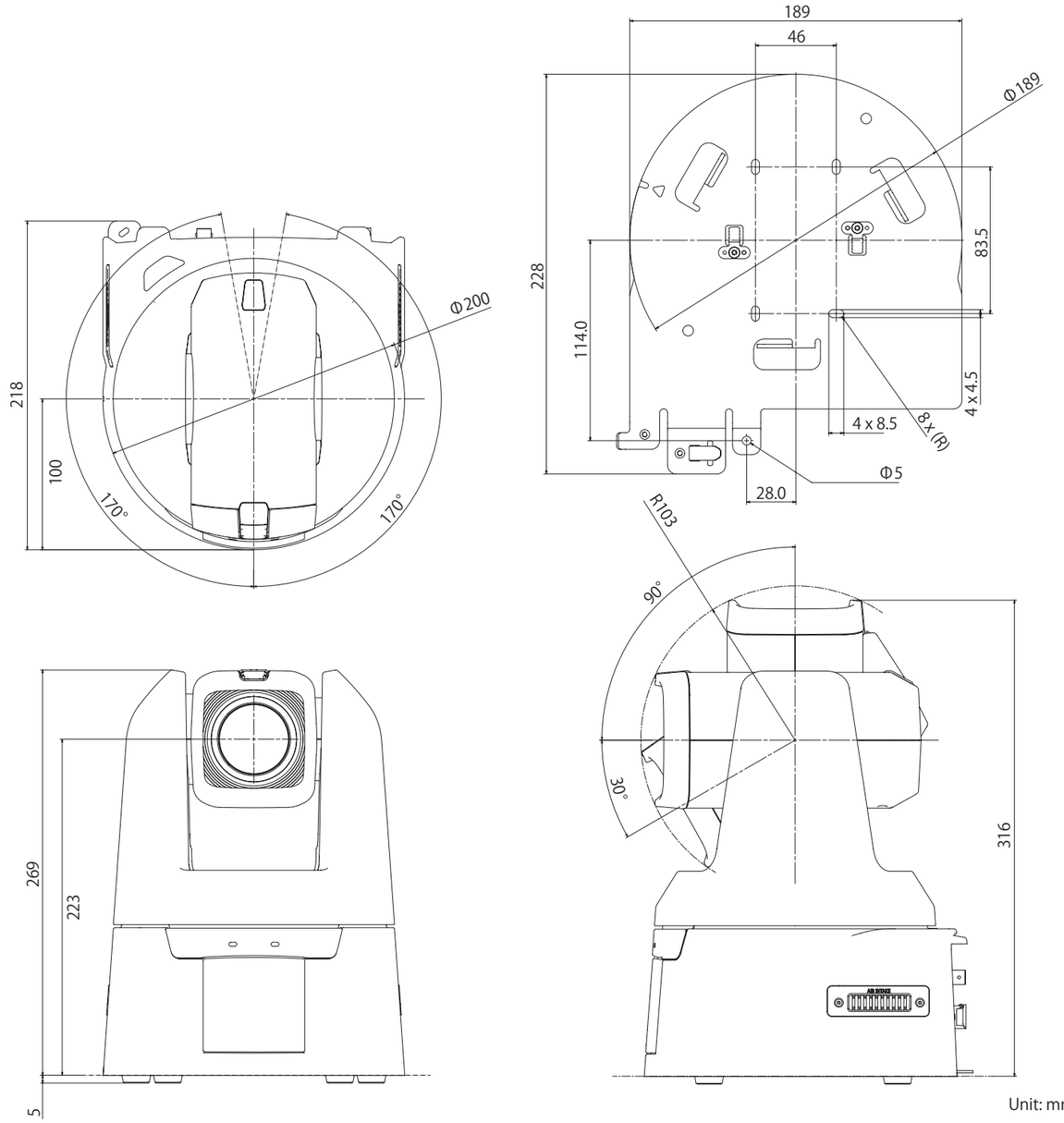

1

JA 設置の手順は天吊り設置で説明します。据え置き / 机上 / 三脚の設置では必要に応じて参照してください。

EN Installation procedure is explained using the ceiling mount as an example. Refer to this section as reference if necessary, for standing mount, desktop and tripod mount.

DE Der Installationsvorgang wird anhand der Deckenmontage als Beispiel erläutert. Ziehen Sie diesen Abschnitt bei Bedarf zur Referenz heran – bei Standmontage, Desktop und Stativmontage.

ES El procedimiento de instalación se explica con el montaje en techo como ejemplo. En caso necesario, consulte esta sección como referencia para el montaje de pie, en escritorio y el montaje en trípode.

FR La procédure d'installation est expliquée en prenant le support de plafond pour exemple. Si nécessaire, consultez cette section à titre de référence pour le montage sur pied, sur table ou sur trépied.

ZH 使用天花板安装作为示例对安装步骤进行说明。对于直立安装、桌面和三脚架安装，必要时请参考本节。

2

JA スリットから設置用落下防止ワイヤーを通し (❶)、裏側にあるフックに引っかけます (❷)。
ワイヤーの外し方：フック固定ネジ (★) を緩め (1)、ワイヤーをフックから逃がす方向に上下させて設置用落下防止ワイヤーを外してください (2)。

EN Pass the Camera-to-Mount Safety Wire through the slit ❶ and attach it to the hook on the rear side ❷.
How to remove the wire: Remove the Camera-to-Mount Safety Wire by loosening the hook fixing screw (★) 1 and moving the wire upward and downward to release from the hook 2.

DE Führen Sie das Sicherungsseil zwischen Kamera und Halterung durch den Spalt ❶ und befestigen Sie es an dem Haken auf der Rückseite ❷.
So entfernen Sie das Seil: Entfernen Sie das Sicherungsseil zwischen Kamera und Halterung durch Lösen der Hakenbefestigungsschraube (★) 1 und Auf- und Abbewegen des Seils, um es vom Haken zu lösen 2.

ES Pase el cable de seguridad de la cámara al montaje a través de la hendidura ❶ y átelo al gancho situado en la parte posterior ❷.
Cómo retirar el cable: Para retirar el cable de seguridad de la cámara al montaje, afloje el tornillo para fijación del gancho (★) 1 y mueva el cable hacia arriba y hacia abajo para soltarlo del gancho 2.

FR Faites passer le fil de sécurité reliant la caméra au support dans la fente ❶ et fixez-le au crochet situé à l'arrière ❷.
Pour retirer le fil : Retirez le fil de sécurité reliant la caméra au support en desserrant la vis de fixation du crochet (★) 1 et en déplaçant le fil vers le haut et vers le bas pour le dégager du crochet 2.
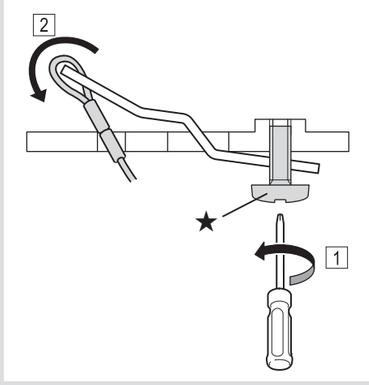
ZH 将安装用安全钢丝从细缝穿过(❶)，然后将其挂在后方的挂钩上(❷)。
如何取下钢丝：通过松开挂钩固定螺丝(★) (1)，然后上下移动钢丝以从挂钩上脱离来取下安装用安全钢丝(2)。