1/2

DT0-B325-A

ESPAÑOL

Q-SYS

DT0-B325-A

NC-PRO15x

Manual del usuario del hardware

© 2025 QSC, LLC Printed in Japan

Este "Manual del usuario del hardware" consta de las páginas [1/2] y [2/2].
Lea atentamente la sección "Precauciones de seguridad" para utilizarla correctamente.
Una vez que haya leído este "Manual del usuario del hardware", guárdelo en un lugar accesible como referencia de consulta en el futuro. Esta cámara es para uso interior únicamente.

- Las cámaras descritas en este documento podrían incluir modelos que no se venden en su país y/o región.
- Los términos HDMI, HDMI High-Definition Multimedia Interface (Interfaz multimedia de alta definición), HDMI Trade Dress (diseño e imagen comercial HDMI) y los logotipos HDMI son marcas comerciales o marcas registradas de HDMI Licensing Administrator, Inc.
- Todos los demás nombres de compañías o productos utilizados en este documento son marcas registradas o comerciales de sus respectivos propietarios.
- El contenido de este documento está sujeto a cambios sin previo aviso.

Portal de ayuda de QSYS

Base de conocimientos

Encuentre respuestas a las preguntas más frecuentes, información sobre la resolución de problemas, consejos y notas sobre la aplicación. Enlace a políticas y recursos de asistencia, incluida la sección de ayuda de Q-SYS, software y firmware, documentos de productos, y vídeos de formación. Cree casos de asistencia.

support.qsys.com

Atención al cliente

Consulte la página de Contacto en el sitio web de Q-SYS para obtener información sobre el servicio técnico y la atención al cliente, incluidos los números de teléfono y los horarios de atención.

www.qsys.com/contact-us

Revise todos los artículos incluidos

Cámara
Plancha de techo
Cable de seguridad de 3 m (9,8 ft)
Tope del cable (para el cable de seguridad)
Cable de seguridad de la cámara al montaje de 10 cm (3,94 in)
6 tornillos M3 (para el montaje de la cámara, el cable de seguridad de la cámara al montaje y el tope del cable x 4)
Materiales impresos

Símbolos utilizados en este manual

Las piezas que aparecen junto a este icono en el "Manual del usuario del hardware" [2/2] no se incluyen con la cámara, siendo el usuario quien debe prepararlas.

Precauciones de seguridad

⚠Advertencia Si no se siguen las instrucciones, se podrían producir lesiones graves o incluso la muerte.

No instale la cámara en los siguientes lugares:

- Lugares con luz solar directa, cerca de objetos que generen calor o lugares sometidos a altas temperaturas.
- Lugares cerca de fuentes de ignición o disolventes inflamables (alcohol, disolventes, combustible, etc.).
- Lugares húmedos o con polvo.
- Lugares sometidos a humo aceitoso o vapor.
- Lugares confinados o cerrados.

En caso contrario, se podrían producir incendios o descargas eléctricas.

Notas acerca de la instalación en lugares altos

- Para la instalación o la inspección de esta cámara, consulte a la tienda donde adquirió el producto.
- Instale la cámara de forma que se asegure una fuerza de sujeción suficiente para el lugar de montaje, como la pared, el techo, etc. Además, asegúrese de que el lugar de montaje pueda soportar el peso total, incluidas las piezas de montaje, y refuércelo si es necesario.
- Prepare unos tornillos para fijación adecuados para la ubicación y el tipo de la superficie en la que se va a instalar la cámara.
- Revise periódicamente la posible existencia de oxidación o materiales sueltos en el soporte para montaje y los tornillos.
- No instale la cámara en lugares inestables, en lugares sometidos a vibraciones o impactos fuertes ni en lugares sometidos a daños salinos ni gas corrosivo.
- Conecte el cable de seguridad al instalar la cámara.
- Utilice la plancha de techo incluida para instalar la cámara. No la instale solo con los tornillos del trípode.

En caso contrario, la cámara podría caerse o se podrían producir otros accidentes.

Notas generales sobre la cámara

- Si se descubren defectos como humo, sonidos extraños, calor, olores extraños, daños o grietas en la carcasa externa, deje de usar la cámara de inmediato, desenchufe el cable de alimentación de la toma (o el cable LAN para alimentación PoE+) y póngase en contacto con el distribuidor más cercano. Coloque el adaptador de CA cerca de la toma de alimentación y evite colocar objetos cerca del enchufe de alimentación, de forma que pueda apagarlo de inmediato en caso de emergencia.
- No toque la cámara o los cables de conexión durante una tormenta eléctrica.
- No desmonte ni modifique la cámara.
- No arañe, tire o doble a la fuerza los cables, ni someta las conexiones a cargas.
- No rocíe la cámara con agua ni la moje.
- No toque la cámara, el adaptador de CA, los conectores del cable, los enchufes ni las tomas de alimentación con las manos mojadas.
- No permita que agua, metal u otros objetos extraños penetren en la cámara.
- No utilice pulverizadores inflamables cerca de la cámara.
- No deje el adaptador de CA (o el cable LAN para la alimentación PoE+) conectado cuando la cámara no vaya a utilizarse durante largos periodos de tiempo.
- No utilice disolventes inflamables como alcohol, disolvente de pintura o bencina para limpiar la cámara.
- No bloquee la entrada de aire ni las rejillas de ventilación.

En caso contrario, se podrían producir incendios o descargas eléctricas.

Notas sobre la fuente de alimentación

- No coloque objetos pesados sobre el cable de alimentación (o el cable LAN para la alimentación PoE+) ni tire de él, lo doble a la fuerza, lo arañe ni lo modifique.
- No permita que clavijas o restos metálicos toquen el enchufe de alimentación ni los terminales.
- Limpie el polvo del enchufe de alimentación. Asimismo, si la conexión con la toma de alimentación se realiza en una zona con polvo, tome medidas para evitar el seguimiento.
- Asegúrese de que el enchufe de alimentación (o el cable LAN para la alimentación PoE+) está totalmente asentado, y no lo utilice si no está insertado del todo.
- No utilice un enchufe de alimentación dañado o una toma de alimentación suelta, ni lo use de forma que supere la potencia del dispositivo de cableado, como conectando varios enchufes en una sola toma.

En caso contrario, se podrían producir incendios o descargas eléctricas.

No utilice el producto en:

- Lugares donde su uso esté prohibido, como en hospitales o aeropuertos.
- Lugares al alcance de bebés o niños pequeños.

Utilizarlo en esos lugares puede provocar que el equipo falle a causa de ondas de radio y provocar accidentes o descargas eléctricas y lesiones.

⚠Precaución Si no se siguen las instrucciones, se podrían producir lesiones o daños materiales.

Notas acerca de la instalación

- La instalación debe llevarse a cabo de forma segura y en cumplimiento de la normativa pertinente para los estándares técnicos de una instalación eléctrica.

En caso contrario, se podrían producir accidentes.

Notas acerca de la instalación

- Tenga cuidado de no dañar el cableado ni los conductos.

En caso contrario, se pueden producir daños en los elementos circundantes.

Notas generales sobre la cámara

- No toque los bordes de las piezas metálicas con las manos desnudas.
- Tenga cuidado de no pillarse los dedos durante la instalación.

En caso contrario, se podrían producir lesiones.

Notas sobre las pilas

- Retire las pilas cuando se hayan agotado o cuando no vayan a utilizarse durante un periodo largo de tiempo.
- Al sustituir las pilas, sustituya las dos al mismo tiempo. Asimismo, no utilice distintos tipos de pilas a la vez.
- Asegúrese de que los símbolos + y – de la pila están orientados correctamente.
- Si su cuerpo entra en contacto con líquido de la pila a causa de una fuga, enjuáguese a conciencia con agua.

En caso contrario, se podrían producir lesiones y fallos en el funcionamiento.

Importante

- No instale la cámara en lugares donde se genere radiación, rayos X, ondas de radio intensas o magnetismo intenso. Puede causar perturbaciones de audio, ruido o fallos en el funcionamiento.
- Le recomendamos que instale un sistema de protección contra rayos (dispositivo de protección contra sobretensiones) como medida contra las averías causadas por el impacto de los rayos eléctricos.
- Tome medidas para retirar la electricidad estática antes de realizar cualquiera de los procedimientos.
- No conecte el cable PoE al terminal RS-422.
- No conecte el adaptador de CA a un transformador.
- Antes de conectar la cámara a un dispositivo externo con un cable, conecte a tierra la cámara y el dispositivo. De lo contrario, podrían dañarse los componentes eléctricos.
- Si se produce condensación, no la encienda hasta que se disipe.
- No sujete el dispositivo por el cabezal de la cámara.
- No gire manualmente el rotador de la cámara.
- Después de apagar la cámara, no vuelva a encenderla durante al menos cinco segundos.
- No apunte la cámara hacia fuentes de luz intensas (como el sol en un día despejado o fuentes de luz artificial intensas). Podrían dañarse los componentes internos, como el sensor de imagen.
- No sujete la cámara por un trípode.

Acerca de la luz

Luz	Estado de la luz	Estado
Luz de STATUS	Luz naranja ENCENDIDA	Espera Falta de alimentación
	Luz naranja PARPADEANDO	Error de posición de GI Firmware actualizándose Fallo de dispositivo
Luz de POWER	Luz naranja ENCENDIDA	Espera
	Luz naranja PARPADEANDO	Modo ID
	Luz verde ENCENDIDA	Encendido
	Luz verde PARPADEANDO	Iniciando (arranque y reinicio) Pasando o volviendo del modo en espera Fallo de dispositivo
Luz de recuento	Luz roja ENCENDIDA	Datos de distribución
	Luz verde ENCENDIDA	Preparándose para distribuir datos

Antes de usar la cámara

La comprobación del funcionamiento se puede realizar aplicando alimentación sin conectar el cable LAN. Consulte la salida HDMI/SDI para obtener más información.

Durante y después de la instalación de la cámara

Notas durante la instalación de la cámara

Instalación en lugares altos

⚠Precaución Solicite a un instalador profesional que realice todo el trabajo de instalación. No intente nunca instalar la cámara por sí mismo. En caso contrario, se podrían producir accidentes imprevistos, como la caída de la cámara o descargas eléctricas.

Al instalar la cámara en un lugar alto, utilice la plancha de techo para fijarla. Fije la plancha de techo firmemente con cuatro tornillos M4 (cabezal plano, cabezal ciego, etc.).
Al trabajar con la cámara cabeza abajo, sujete la cámara para evitar que tiemble para colocar o retirar las patas de goma o el cable de seguridad de la cámara al montaje.
Guarde las cuatro patas de goma y los cuatro tornillos que se han retirado para volver a usarlos en caso de cambiar la instalación.

Montaje en techo

La cámara se cuelga cabeza abajo del techo o de otra ubicación mediante la plancha de techo.
El procedimiento descrito en el "Manual del usuario del hardware" [2/2] explica este método de instalación. El peso de la cámara (solo el cuerpo) es de 4,1 kg (9,04 lb) aproximadamente. Refuerce el techo dependiendo de su estructura y material para garantizar que haya suficiente fuerza de sujeción para soportar el peso total, incluida la cámara y las piezas de montaje, e instálela.

Montaje de pie

La cámara se fija a un lugar alto mediante la plancha de techo.
Siga el mismo procedimiento que para el montaje en techo, excepto por la dirección de la cámara y la inversión de la plancha de logotipo.

Montaje en trípode

Acople el trípode fijando dos tornillos a los dos orificios para atornillar el trípode.
Use tornillos 1/4-20UNC, apriételos con firmeza y coloque el trípode en una superficie plana sin escalones.
Además, consulte las instrucciones en el "Manual del usuario del hardware" [2/2], en caso necesario.

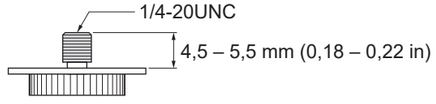

Escritorio

Instale la cámara en una superficie horizontal estable, como una mesa.
Además, consulte las instrucciones en el "Manual del usuario del hardware" [2/2], en caso necesario.

Conexión de la cámara

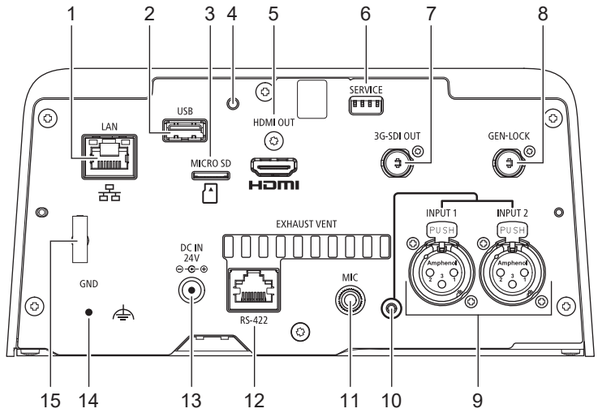

1. Terminal LAN

Este terminal sirve para establecer una conexión de red (conector RJ-45).
La función PoE+ (Alimentación a través de Ethernet+) integrada permite que la cámara reciba alimentación a través de un Concentrador de PoE+ que cumpla con el tipo 2 de la IEEE802.3at mediante un cable LAN.
Use un cable LAN STP (de tipo apantallado) de categoría 5e o superior, de hasta 100 m (328 ft) de longitud.

Importante

- Algunos Concentradores de PoE+ pueden limitar la alimentación para cada puerto, pero aplicar límites podría interferir en el rendimiento. En este caso, no limite la alimentación.
- Algunos Concentradores de PoE+ tienen límites de consumo total de alimentación para puertos, que pueden interferir en el rendimiento si se utilizan puertos múltiples. Para obtener más información, consulte la guía de instrucciones del Concentrador de PoE+ correspondiente.

2. Terminal USB

Para expansión en el futuro.

3. Ranura de la tarjeta de memoria

Para expansión en el futuro.

4. Conmutador RESET

Inicializa la configuración de la cámara a la configuración de fábrica.

5. Terminal HDMI OUT

Terminal para salida HDMI.

6. Conmutador SERVICE

Establece varias funciones.

7. Terminal 3G-SDI OUT

Terminal para salida 3G-SDI (BNC).

8. Terminal GEN-LOCK

Terminal para la entrada de la señal de sincronización (BNC) para sincronizar los vídeos de la cámara y los dispositivos externos.
Si la señal de referencia no es estable, la sincronización externa no es posible.
Las subportadoras no se sincronizan.

9. Terminal INPUT1/INPUT2

Terminales XLR para la entrada de audio. Puede utilizarse para la entrada de línea/micrófono.

- Entrada de micrófono: Impedancia de entrada de 600 Ω ±10 %
  Alimentación del micrófono (Alimentación phantom): 48 V ±1 V
  Resistencia de compensación: 6,8 Ω ±1 %
- Entrada de línea: Impedancia de entrada 10 000 Ω ±10 %

10. LED para fuente de alimentación phantom

Se ilumina en azul cuando se recibe alimentación phantom.

11. Terminal MIC

Terminal estéreo de Φ3,5 mm (Φ0,14 in) para entrada de audio. Puede utilizarse para la entrada de línea/micrófono.

- Entrada de micrófono: Impedancia de entrada 1500 Ω o superior
  Alimentación del micrófono: 2,4 V ±0,2 V
  Resistencia de compensación: 2200 Ω ±5 %
- Entrada de línea: Impedancia de entrada 1500 Ω o superior

12. Terminal RS-422

Terminal serie (conector RJ-45) para RS-422.
Conecte los GND en ambos extremos para estabilizar el nivel de voltaje de la señal.
Use cables STP de categoría 5e o superior.

Número de clavija	Función	
1	TX–	Salida (–)
2	TX+	Salida (+)
3	RX–	Entrada (–)
4	TIERRA	–
5	TIERRA	–
6	RX+	Entrada (+)
7	NC	–
8	NC	–

13. Terminal DC IN 24V

Terminal de alimentación eléctrica para el adaptador de CA.

14. Terminal GND

Terminal a tierra de la cámara.

15. Prensa de cable

Prensa de cable para evitar que se desconecte.
Pase el cable del adaptador de CA a través de la prensa para evitar que el cable se salga.

Nota

- La cámara no está equipada con un interruptor de encendido. Para encender y apagar la cámara, inserte y retire el cable del adaptador de CA conectado al "13. Terminal DC IN 24V" o el Concentrador de PoE+ conectado al "1. Terminal LAN", que suministra potencia.
  Cuando tanto el Concentrador de PoE+ como el adaptador de CA están conectados, el adaptador de CA tiene prioridad. Si el adaptador de CA se desconecta mientras ambos adaptadores están conectados, se interrumpirá la alimentación de la cámara. En este caso, la energía puede restablecerse desconectando y volviendo a conectar el cable LAN.
- Los terminales de entrada de audio ("9. Terminal INPUT1/INPUT2", "11. Terminal MIC") y los micrófonos deben configurarse utilizando la página de configuración.

Especificaciones

Rango de operación de giro: Horizontal ±170°
Rango de operación de inclinación: Vertical -30° – +90°
Entorno operativo: Temperatura: 0 ℃ – +40 ℃ (+32 °F – +104 °F)
Humedad: 10 % – 90 % (sin condensación)
Entorno de almacenamiento: Temperatura: 0 ℃ – +40 ℃ (+32 °F – +104 °F)
Humedad: 10 % – 90 % (sin condensación)
Consumo de energía: Entrada PoE+: Aprox. 19,6 W* máx. (solo el cuerpo)
Entrada CC: Aprox. 18,6 W máx. (solo el cuerpo)
*Clase 4 (25,5 W necesarios) para los dispositivos de fuente de alimentación
Dimensiones (An. x Al. x Prof.): Aprox. 200 x 269 x 208 mm (7,87 x 10,59 x 8,19 in) (sin incluir protuberancias)
Peso: Aprox. 4,1 kg (9,04 lb) (solo el cuerpo)

Normativas nacionales

Avisos normativos de la Unión Europea:
Remote Camera, nombre de modelo: NC-PRO15x
Advertencia
Este es un producto de clase A. En un entorno doméstico este producto puede causar radiointerferencias, en cuyo caso puede ser necesario que el usuario tome las medidas adecuadas.
Para cumplir con los límites de Clase A de la norma EN55032, se requiere el uso de cables de red blindados.

Sólo para la Unión Europea y el Área Económica Europea (Noruega, Islandia y Liechtenstein)

Estos iconos indican que este producto no debe desecharse con los residuos

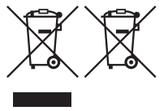

domésticos de acuerdo con la Directiva sobre RAEE (2012/19/UE) y el Reglamento (UE) 2023/1542 relativo a las pilas y baterías y sus residuos y/o la legislación nacional que transponen e implementan dicha.
Si aparece un símbolo químico bajo este icono, de acuerdo con el Reglamento sobre Pilas y baterías, significa que la pila contiene metales pesados (Pb = Plomo) en una concentración superior al límite especificado en dicho Reglamento.
Este producto deberá entregarse en un punto de recogida designado, por ejemplo, entregándolo en el lugar de venta al adquirir un producto nuevo similar o en un centro autorizado para la recogida de residuos de aparatos eléctricos y electrónicos (RAEE) y baterías. La gestión incorrecta de este tipo de residuos puede afectar al medio ambiente y a la salud humana debido a las sustancias potencialmente nocivas que suelen contener estos aparatos.
Su cooperación en la correcta eliminación de este producto contribuirá al correcto aprovechamiento de los recursos naturales.
Los usuarios tienen derecho a devolver pilas o baterías usadas sin coste alguno. El precio de venta de pilas y baterías incluye el coste de la gestión medioambiental de su desecho, no reflejándose la cuantía de dicho coste en la factura suministradas a los usuarios finales.
Si desea más información sobre el reciclado de este producto, póngase en contacto con su municipio, el servicio o el organismo encargado de la gestión de residuos domésticos o visite https://www.qsc.com/esg/environmental-sustainability-statement.

Fabricado por:
CANON INC.
30-2, Shimomaruko 3-chome, Ohta-ku, Tokyo 146-8501, Japan

Símbolos gráficos ubicados en el equipo

⎓ Corriente continua

2/2

Q-SYS

DT0-B327-A

NC-PRO15x

DT0-B327-A

©2025 QSC, LLC

Printed in Japan

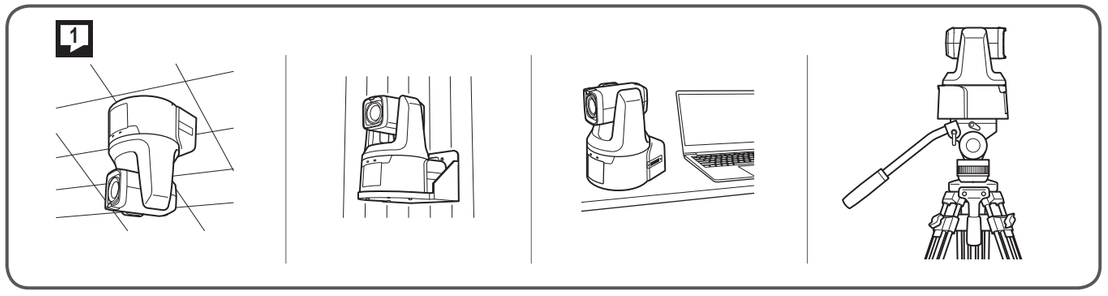

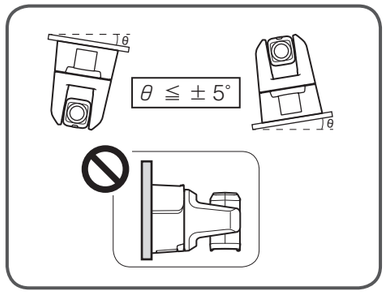

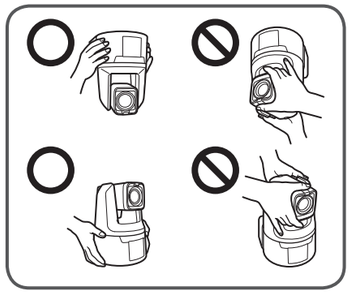

1

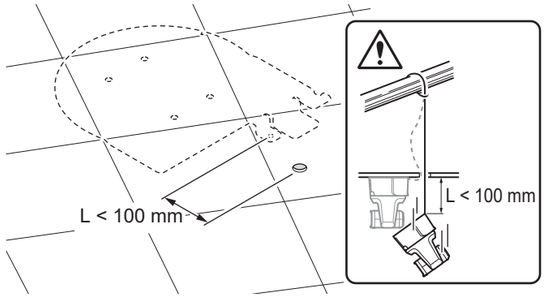

2

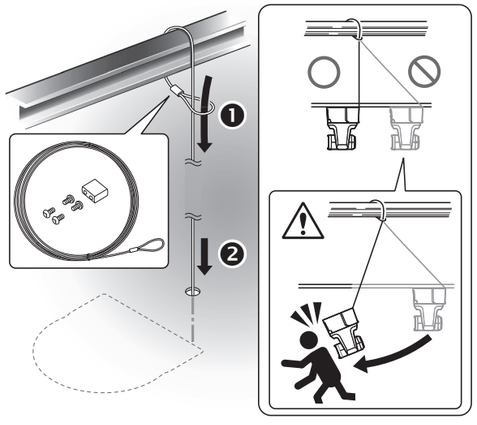

3

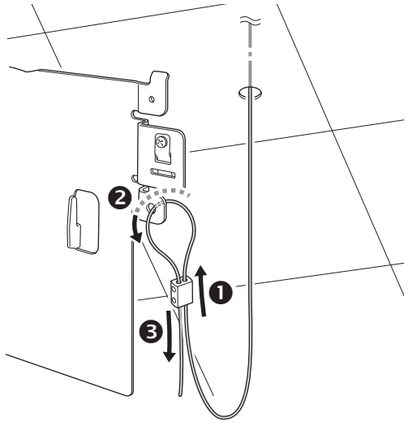

4

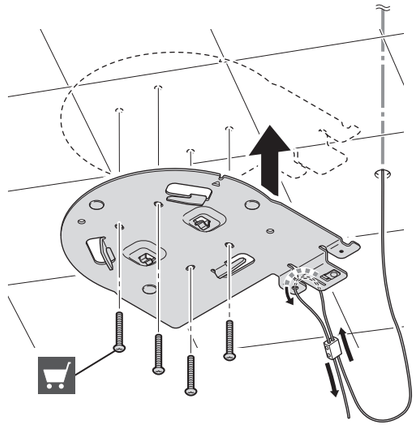

5

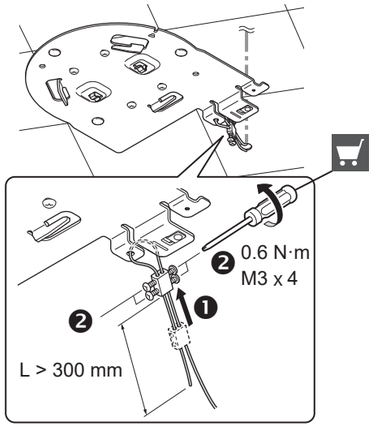

6

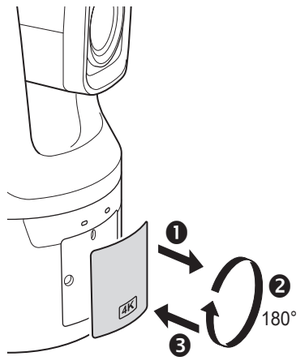

7

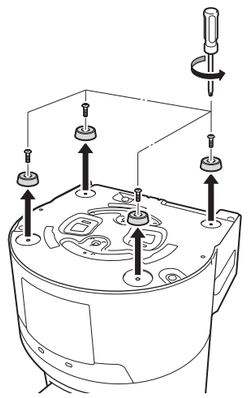

8

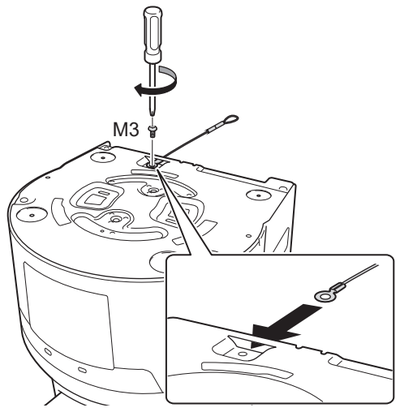

9

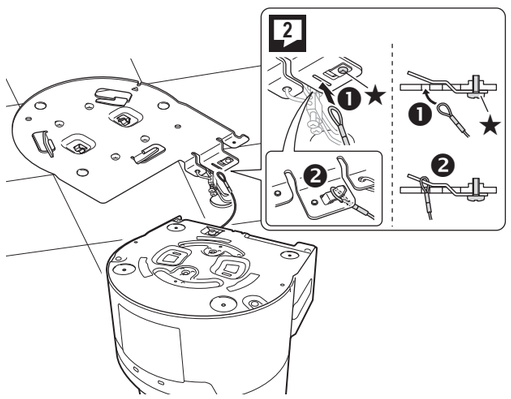

10

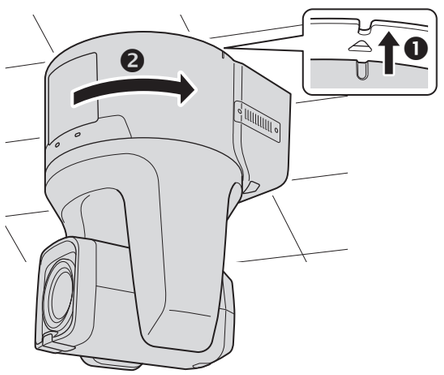

11

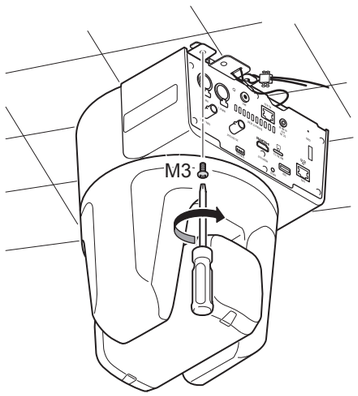

12

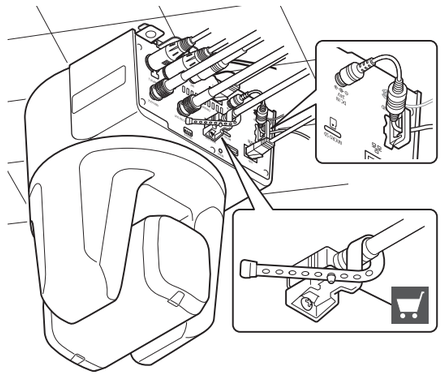

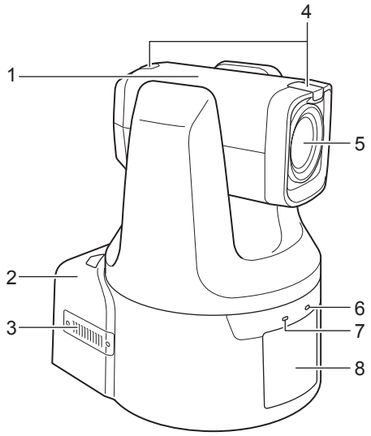

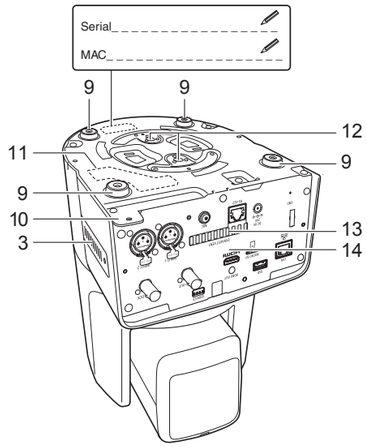

JA

1. カメラヘッド / 2. ベース / 3. 吸気口 / 4. タリーランプ * / 5. レンズ / 6. STATUS ランプ * / 7. POWER ランプ * / 8. ロゴプレート / 9. ゴム脚 / 10. 取付用板金固定ネジ穴 / 11. 定格銘版 / 12. 三脚用ネジ穴 / 13. 排気口 / 14. 背面パネル *

* 詳細は「ハードウェア・ユーザーマニュアル [1/2]」参照

EN

1. Camera head / 2. Base / 3. Air intake vent / 4. Tally lamp* / 5. Lens / 6. STATUS indicator* / 7. POWER indicator* / 8. Logo plate / 9. Rubber feet / 10. Screw hole for fixing ceiling plate / 11. Rating label / 12. Screw hole for tripod / 13. Air exit vent / 14. Rear panel*

* Refer to the "Hardware User Manual" [1/2] for details.

DE

1. Kamerakopf / 2. Sockel / 3. Lufteinlassöffnung / 4. Kamerakontrolllampe* / 5. Objektiv / 6. STATUS-Anzeige* / 7. STROM-Anzeige* / 8. Logoschild / 9. Gummifüße / 10. Schraubenloch zur Befestigung der Deckenplatte / 11. Typenschild / 12. Schraubenloch für Stativ / 13. Luftauslassöffnung / 14. Rückwärtiges Bedienfeld*

* Für weitere Informationen siehe „Hardware-Benutzerhandbuch“ [1/2].

ES

1. Cabezal de la cámara / 2. Base / 3. Entrada de ventilación / 4. Luz de recuento* / 5. Objetivo / 6. Indicador de ESTADO* / 7. Indicador de ENCENDIDO* / 8. Plancha de logotipo / 9. Patas de goma / 10. Orificio para atornillar la plancha de techo / 11. Etiqueta de calificación / 12. Orificio para atornillar el trípode / 13. Salida de ventilación / 14. Panel trasero*

* Consulte la "Manual del usuario del hardware" [1/2] para conocer más detalles.

FR

1. tête de camera / 2. Base / 3. Orifice d'admission d'air / 4. Lampe tally* / 5. Objectif / 6. Indicateur d'état* / 7. Indicateur d'alimentation* / 8. Plaque de logo / 9. Pieds en caoutchouc / 10. Trou de vis pour plaque de fixation / 11. Étiquette constructeur / 12. Trou de vis pour trépied / 13. Orifice de sortie d'air / 14. Panneau arrière*

* Consultez le « Manuel de l'utilisateur du matériel » [1/2] pour plus de détails.

ZH

1. 摄像机头部 / 2. 底座 / 3. 进气口 / 4. 摄像指示灯* / 5. 镜头 / 6. STATUS指示灯* / 7. POWER指示灯* / 8. 标志牌 / 9. 橡胶脚垫 / 10. 吊顶板固定螺孔 / 11. 额定铭牌 / 12. 三脚架螺孔 / 13. 排气口 / 14. 后面板*

* 有关详细信息，请参阅“硬件用户手册[1/2]”

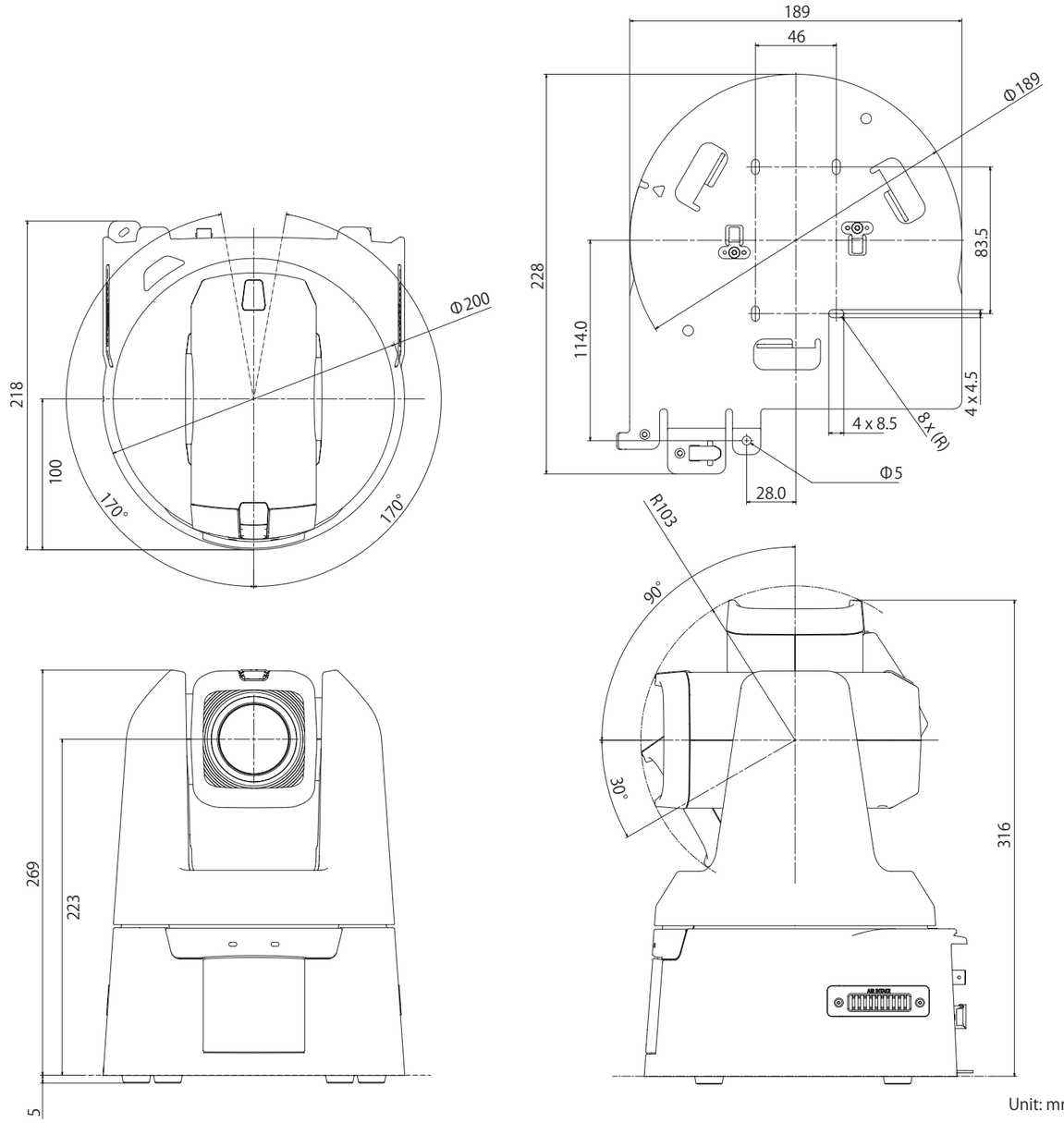

1

JA 設置の手順は天吊り設置で説明します。据え置き / 机上 / 三脚の設置では必要に応じて参照してください。

EN Installation procedure is explained using the ceiling mount as an example. Refer to this section as reference if necessary, for standing mount, desktop and tripod mount.

DE Der Installationsvorgang wird anhand der Deckenmontage als Beispiel erläutert. Ziehen Sie diesen Abschnitt bei Bedarf zur Referenz heran – bei Standmontage, Desktop und Stativmontage.

ES El procedimiento de instalación se explica con el montaje en techo como ejemplo. En caso necesario, consulte esta sección como referencia para el montaje de pie, en escritorio y el montaje en trípode.

FR La procédure d'installation est expliquée en prenant le support de plafond pour exemple. Si nécessaire, consultez cette section à titre de référence pour le montage sur pied, sur table ou sur trépied.

ZH 使用天花板安装作为示例对安装步骤进行说明。对于直立安装、桌面和三脚架安装，必要时请参考本节。

2

JA スリットから設置用落下防止ワイヤーを通し (❶)、裏側にあるフックに引っかけます (❷)。
ワイヤーの外し方：フック固定ネジ (★) を緩め (1)、ワイヤーをフックから逃がす方向に上下させて設置用落下防止ワイヤーを外してください (2)。

EN Pass the Camera-to-Mount Safety Wire through the slit ❶ and attach it to the hook on the rear side ❷.
How to remove the wire: Remove the Camera-to-Mount Safety Wire by loosening the hook fixing screw (★) 1 and moving the wire upward and downward to release from the hook 2.

DE Führen Sie das Sicherungsseil zwischen Kamera und Halterung durch den Spalt ❶ und befestigen Sie es an dem Haken auf der Rückseite ❷.
So entfernen Sie das Seil: Entfernen Sie das Sicherungsseil zwischen Kamera und Halterung durch Lösen der Hakenbefestigungsschraube (★) 1 und Auf- und Abbewegen des Seils, um es vom Haken zu lösen 2.

ES Pase el cable de seguridad de la cámara al montaje a través de la hendidura ❶ y átelo al gancho situado en la parte posterior ❷.
Cómo retirar el cable: Para retirar el cable de seguridad de la cámara al montaje, afloje el tornillo para fijación del gancho (★) 1 y mueva el cable hacia arriba y hacia abajo para soltarlo del gancho 2.

FR Faites passer le fil de sécurité reliant la caméra au support dans la fente ❶ et fixez-le au crochet situé à l'arrière ❷.
Pour retirer le fil : Retirez le fil de sécurité reliant la caméra au support en desserrant la vis de fixation du crochet (★) 1 et en déplaçant le fil vers le haut et vers le bas pour le dégager du crochet 2.
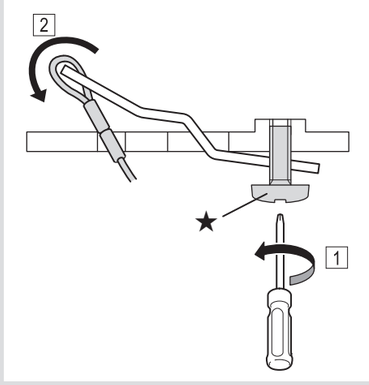
ZH 将安装用安全钢丝从细缝穿过(❶)，然后将其挂在后方的挂钩上(❷)。
如何取下钢丝：通过松开挂钩固定螺丝(★) (1)，然后上下移动钢丝以从挂钩上脱离来取下安装用安全钢丝(2)。